Eclipse 5.0

Cerniere ad alta capacità per porte a filo

EN 1634

Nuova cerniera a scomparsa di portata, progettata per porte a filo con ante pesanti e per porte da hotel. Grazie alle tre regolazioni micrometriche e indipendenti, Eclipse 5.0 rende semplice anche la regolazione su porte molto pesanti.
Le coperture in metallo a fissaggio con vite assicurano un accoppiamento preciso e duraturo.

Fino a 100 kg con due cerniere.

Tre regolazioni micrometriche e indipendenti. Semplicità di regolazione anche con ante pesanti.

Ideale per situazioni con chiudiporta o fermaporta.

Coperture a filo in acciaio.

Misure cerniera

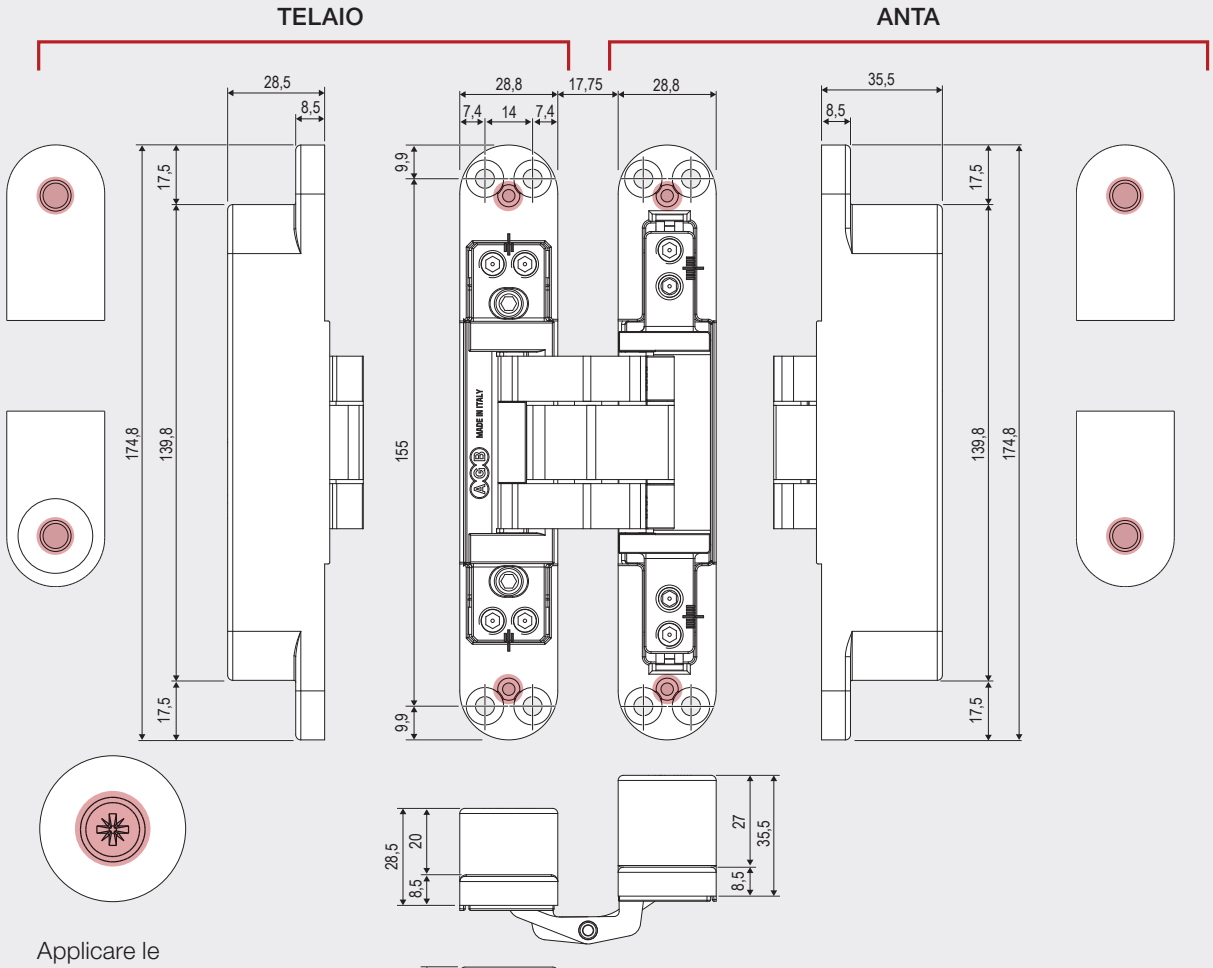

Applicare le coperture e fissarle con le viti in dotazione.

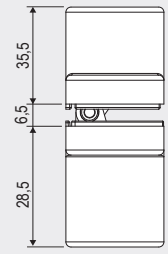

Cerniera in posizione di chiusura.

Applicazione cerniera

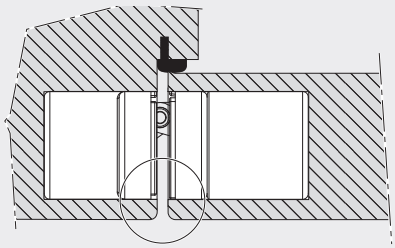

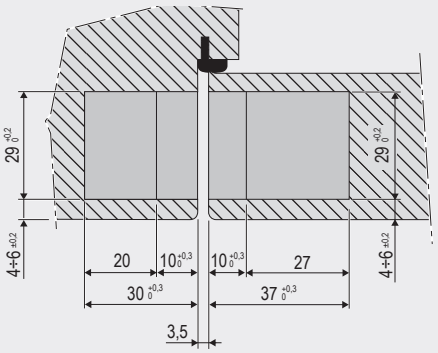

Applicazione con copertura in acciaio.

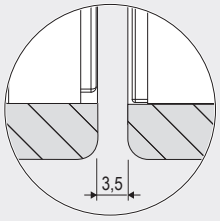

Schema fresate

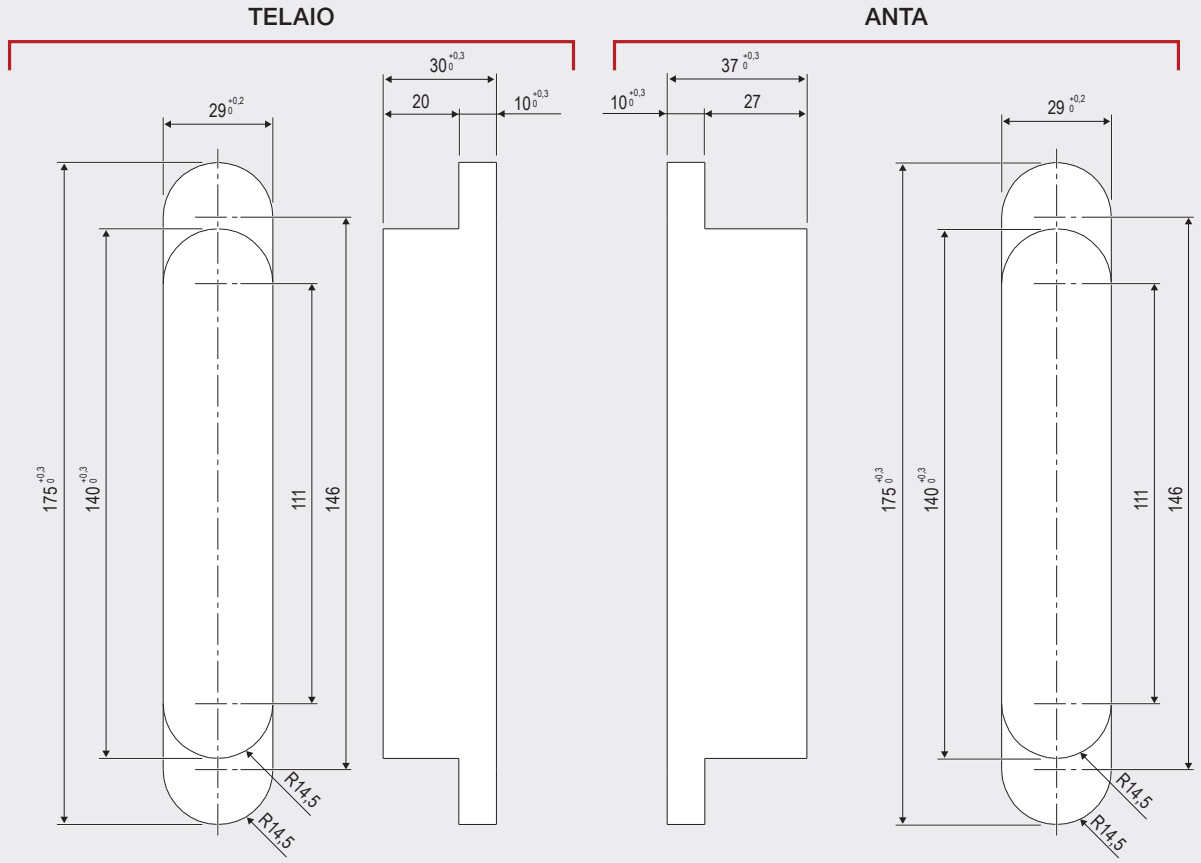

Regolazioni cerniera

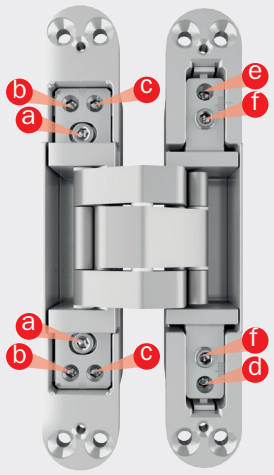

Effettuare le seguenti regolazioni una per volta con chiave a brugola da 4 mm; raggiungere la regolazione voluta agendo sulle due viti alternativamente e con piccole escursioni.

- **Regolazione in pressione ±1 mm:**
  AUMENTO PRESSIONE:
  allentare ⓐ; avvitare ⓑ e svitare ⓒ; fissare ⓐ.
  DIMINUZIONE PRESSIONE:
  allentare ⓐ; svitare ⓑ e avvitare ⓒ; fissare ⓐ.
- **Regolazione verticale ±3 mm:**
  allentare ⓓ; alzare (avvitando) o abbassare (svitando) ⓔ; fissare ⓓ.
- **Regolazione orizzontale ±3 mm:**
  aumentare (svitando) o diminuire (avvitando) ⓕ.

Finiture

03. Ottonato PVD
06. Nichelato PVD
22. Bronzato verniciato
34. Cromato opaco
42. Bronzato chiaro
91. Bianco
93. Nero opaco

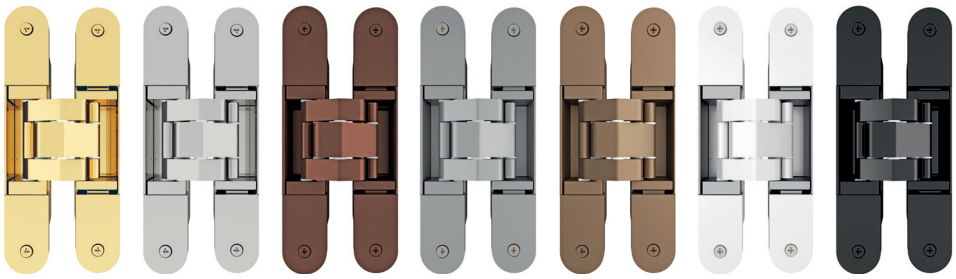

Campi di applicazione cerniera

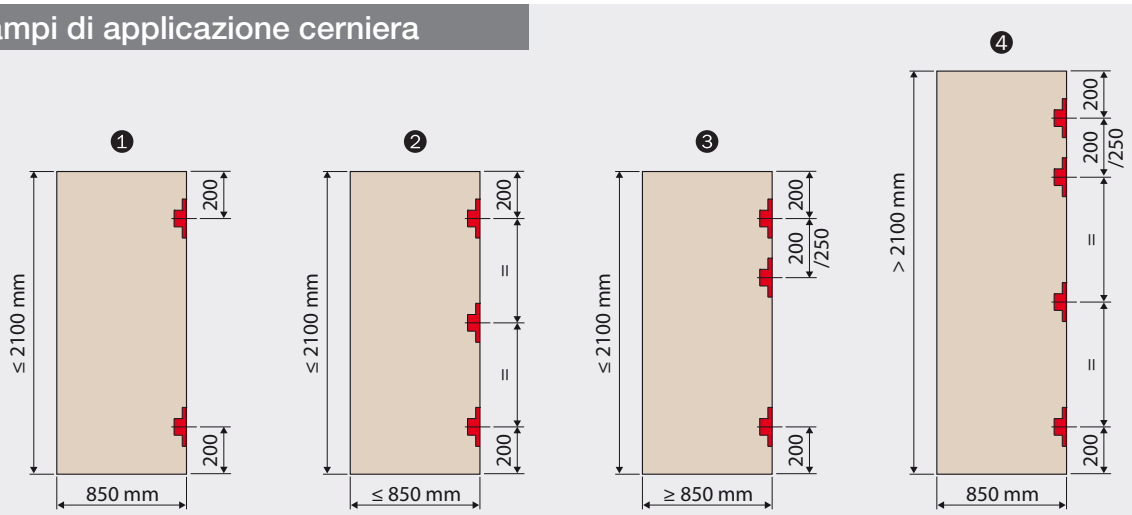

❶ *La portata di 2 cerniere è di 100 Kg. In ogni caso, se l'altezza della porta è maggiore di 1600 mm, se ne consiglia l'utilizzo di una terza in posizione centrale per contenere eventuali deformazioni.*

❷ *La portata di 3 cerniere è di 130 Kg.*

❸ *La portata di 3 cerniere è di 130 Kg. La terza cerniera accoppiata in alto è consigliata in presenza di chiudiporta aereo (**A**) o se installata in luoghi ad alta frequentazione.*

❹ *La quarta cerniera è consigliata in presenza di chiudiporta aereo (**A**) e paraspifferi (**B**).*

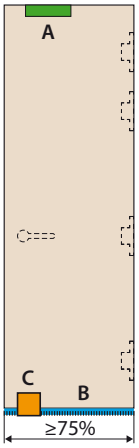

ACCESSORI DI TERZE PARTI

Chiudiporta aereo (A)

Paraspifferi (B)

Fermaporta a pavimento (C)
Applicarlo ad una distanza dalle cerniere pari ad almeno 75% della larghezza dell'anta in direzione della serratura.

Prove effettuate con legno tenero e fissaggio della cerniera con viti come da scheda tecnica*

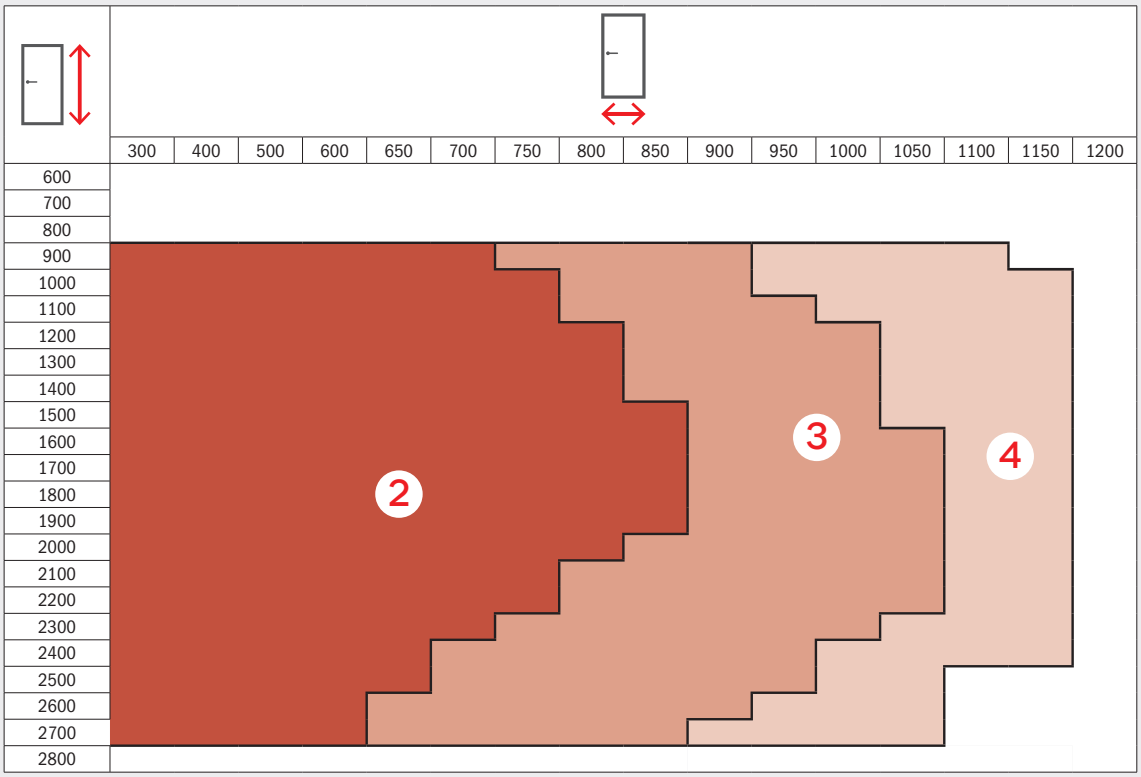

** Le schede tecniche sono disponibili nel sito www.agb.it.*
Porte con peso specifico da 60 kg/m².

Z90106.02.19 - 06.25 - Communications Dept. - Printed in Italy