AGB®

Open, Close, Live

PROGETTO XT

PRESTAZIONI ESTREME

POLARIS **2XT**
REVOLUTION **XT**

MINIMAL PLUS **XT**

EASY-FIX **XT**

XT, CONTINUA EVOLUZIONE: LA NUOVA TECNOLOGIA CHE ESALTA LE PERFORMANCE DELLE SERRATURE MAGNETICHE.

AGB lancia il programma di innovazioni tecnologiche per migliorare ancora le performance delle proprie chiusure magnetiche. In un mercato globale, la massima adattabilità alle condizioni ambientali più estreme e alle più varie situazioni di posa diviene la chiave del Tuo e del nostro successo.

POLARIS **2XT** e REVOLUTION **XT**: le serrature magnetiche così intelligenti da vincere anche le situazioni ambientali più difficili.

MINIMAL PLUS **XT**: l'incontro ultra flessibile con un range di regolazioni senza precedenti. Per un'installazione impeccabile, a regola d'arte.

EASY-FIX **XT**: l'incontro versatile e performante per una posa in opera in completa libertà.

AGB

PROGETTO XT

POLARIS 2XT E REVOLUTION XT: PERFORMANCE IMBATTIBILI IN CONDIZIONI ESTREME

LE SERRATURE CHE SI ADATTANO ALLE PIÙ PROIBITIVE CONDIZIONI AMBIENTALI

Le nuove serrature Polaris **2XT** e Revolution **XT** sono concepite con innovativi materiali in grado di assicurare il perfetto funzionamento della serratura anche nelle situazioni ambientali più estreme (umidità, polveri, agenti chimici).

Revolution **XT**

Polaris **2XT**

AMPLIAMENTO DELLA GAMMA

FRONTALE IN ACCIAIO INOX

La Polaris **2XT** con frontale in acciaio inox è la serratura magnetica eterna, capace di respingere ogni attacco della ruggine.

performance

MINIMAL PLUS **XT**

REGOLAZIONI ESTREME, CHIUSURA GARANTITA

Gli imprevisti e le variabili in cantiere non sono un problema!

Minimal Plus **XT** offre un range di regolazioni estremo, così ampio da consentire la corretta chiusura della porta anche a fronte di imprevisti nella posa in opera. L'incontro è regolabile, per posizioni intermedie, fino a ± 1,5 mm grazie alla parte dentellata mobile. Con la rotazione della vaschetta, si può usufruire di ulteriori 1,5 mm.

Il portaio è finalmente libero dalle richieste post vendita dovute ai più comuni problemi di installazione in cantiere.

FINO A 4,5 MM DI REGOLAZIONE

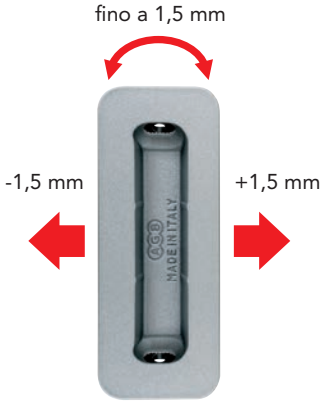

Ampie regolazioni anche ad incontro già installato.

design

Con il suo design minimalista e lineare, l'incontro Minimal Plus **XT** è quasi impercettibile sul telaio della porta.

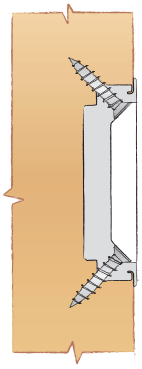

Fissaggio mediante il sistema brevettato da AGB con viti inclinate da 3,5 mm nascoste nella nicchia dell'incontro.

applicazioni

Esempio di applicazione a filo con Polaris 2XT & Revolution XT

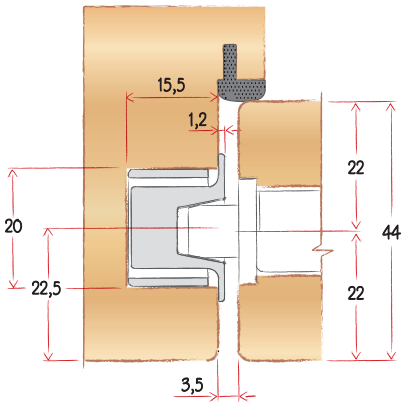

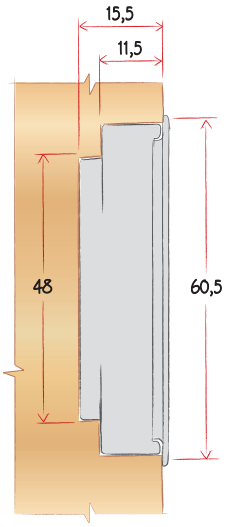

Esempio di applicazione a battente con Mediana Evolution, Polaris 2XT, Revolution XT

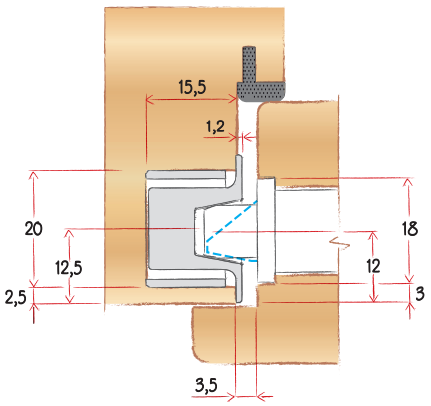

EASY-FIX XT

VERSATILITÀ ESTREMA, MASSIMA LIBERTÀ

performance

Easy-Fix **XT** è l'incontro progettato per lasciare la massima libertà al portaio e al posatore.
L'incontro nasce con l'aggancio solidale per offrire ampie tolleranze nella lavorazione del foro vaschetta.
L'inserimento frontale permette di montare la vaschetta dopo aver installato la piastra.

Nella versione a sormonto, l'ampio bordo di copertura offre grande libertà di montaggio.
Easy-Fix **XT** può essere installato fresando il telaio direttamente in cantiere!

Regolazioni

1,5 mm per porte a filo
3 mm per porte a battente

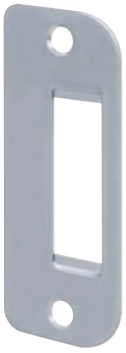

Spessore 1,2 mm
per porte a filo.

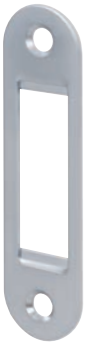

Spessore 2,2 mm
per porte a battente.

Spessore 1,2 mm
per porte a battente.

Il sistema ad incastro blocca la vaschetta alla contropiastra.

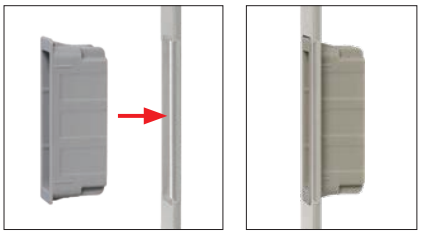

applicazioni

Piastra ad applicare

Easy-Fix XT 1,2 mm

Grazie allo spessore ridotto, Easy-Fix XT da 1,2 mm si presta al montaggio a sormonto senza eseguire lo scasso per la contropiastra in metallo sul telaio.
È disponibile per porte a filo di spessore da 35-40-44 mm e per porte a battente.

Esempio di applicazione a filo con Mediana Evolution, Polaris 2XT, Revolution XT

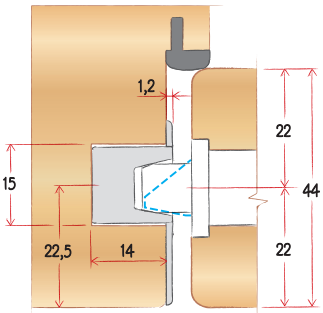

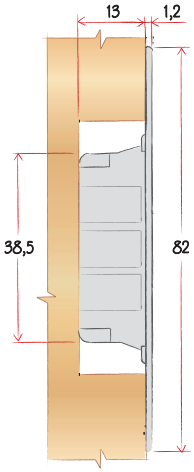

Esempio di applicazione a battente con Mediana Evolution, Polaris 2XT, Revolution XT

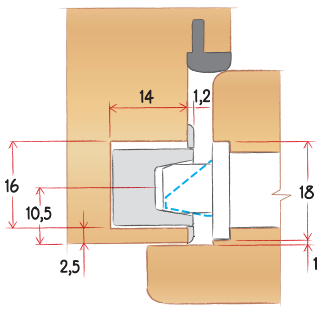

Piastra ad incassare

Easy-Fix XT 2,2 mm

E' la soluzione ideale per l'industria, studiato per rispondere alle esigenze di montaggio nelle linee automatizzate.

Esempio di applicazione a filo con Polaris 2XT e Revolution XT

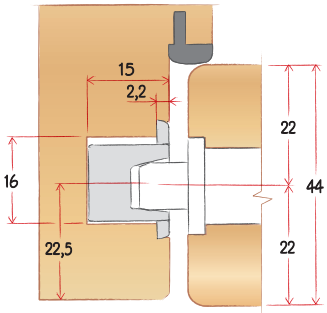

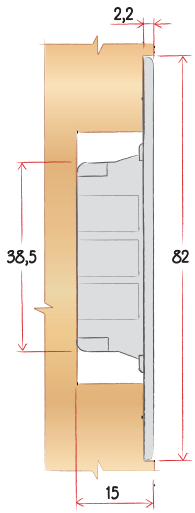

Esempio di applicazione a battente con Mediana Evolution, Polaris 2XT, Revolution XT

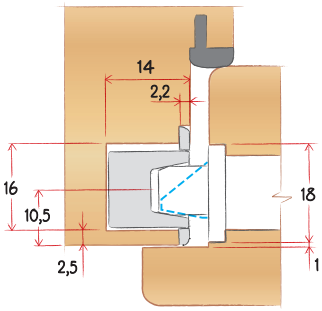

PROGETTO **XT**:

SEMPRE UN PASSO AVANTI

MINIMAL PLUS **XT**

REGOLAZIONI ESTREME,
CHIUSURA GARANTITA

BREVETTATO

EASY-FIX **XT**

VERSATILITÀ ESTREMA,
MASSIMA LIBERTÀ

PROGETTO XT

CONTINUA EVOLUZIONE

Z90038.02.12 - 02.22 - Communications Dept. - Printed in Italy

SERRATURE

MEDIANA EVOLUTION | POLARIS **2XT** | REVOLUTION **XT**

INCONTRI

MINIMAL PLUS **XT** | MINIMAL **XT** | ALUTOP **XT** | EASY-FIX **XT** | EASY-FIX **LT** | EASY-MATIC **XT**

AGB®

Open, Close, Live

Alban Giacomo spa
Via A. De Gasperi, 75
36060 Romano d'Ezzelino (VI) Italy
+39 0424 832 832
www.agb.it - info@agb.it

MADE IN ITALY