SISTEMA CLIMA**ZERO**

Con pochi accessori aggiuntivi la soglia Climatech diventa complanare con i pavimenti interno ed esterno.

Complanare con il pavimento interno ed esterno

Componente specifico da abbinare alla soglia Climatech standard

Facile pedonabilità

Per sistemi PVC

SISTEMA CLIMA**ZERO**

MADE IN ITALY

Il sistema

ClimaZero si compone di una copertura drenante realizzata con profili in alluminio anodizzato fissati a clip su degli spessori compensatori avvitati alla soglia in vetroresina.

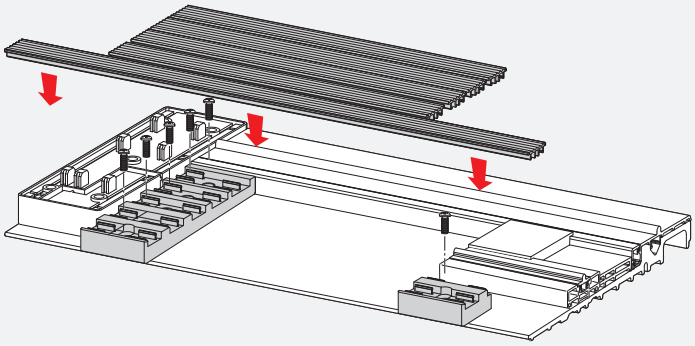

Estetica e comfort

Con pochi accessori aggiuntivi la soglia Climatech diventa complanare con i pavimenti interno ed esterno, garantendo il massimo risultato di design e una migliore pedonabilità degli ambienti.

ClimaZero lascia defluire l'acqua piovana sulla soglia Climatech verso l'esterno casa.

Z90324.09.11 - 09.21 - Communications Dept.